迷你工业导轨式 5 口百兆交换机

型号：FCM-1300-F5

5 × 10/100 Mbps RJ45

双路冗余 DC 9–70 V · IP40

-P 选配 5 口 PoE PSE 供电



产品介绍

- 用于 PLC、触摸屏、摄像机和其他以太网设备的柜内组网，提供 5 个百兆电口。RJ45 支持速率自适应，可接入 10 Mbps 或 100 Mbps 设备。
- 支持带 VLAN 标签的长帧通过，可与 IEEE 802.1Q 交换机配合部署。广播风暴保护和冲突隔离有助于减少异常流量对同网设备的影响。
- 铝合金外壳采用无风扇散热，支持 35 mm DIN 导轨和壁挂安装。可按需要选择普通版或为兼容终端供电的 -P 版。

核心特性

- **接线简便** 全 / 半双工，自动识别 MDI/MDI-X。
- **流量保护** 支持广播风暴保护、流量均衡、冲突隔离和差错检测。
- **双路冗余** 普通版 DC 9–70 V，具备过载、反接和浪涌防护。
- **PoE 选配** -P 版支持 5 口 PSE，输入为 DC 48–55 V。
- **工业安装** IP40 铝合金机壳，工作温度 −40 至 +85 ℃。

典型应用 · 柜内以太网接入

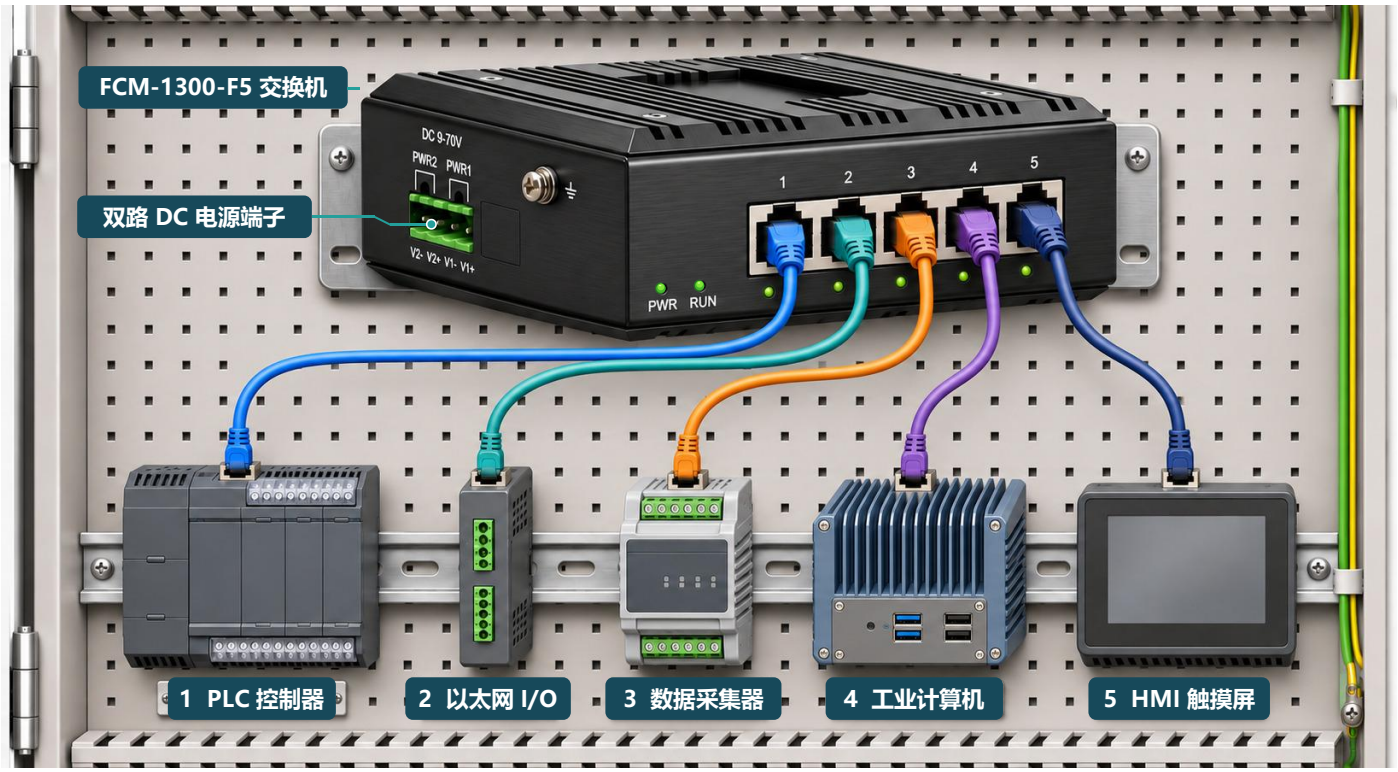

应用示意为普通版的 5 口以太网接入。电源与接地布线在图中省略。

地址：杭州市西湖科技园西园 2 路 9 号联动创意园 2 号楼 7 楼　总机：0571-87007055/56/57/75
市场咨询：15306818230(微信)　技术咨询：18072828031(微信)　网址：www.fctel.com.cn

典型应用 • PoE 视频监控

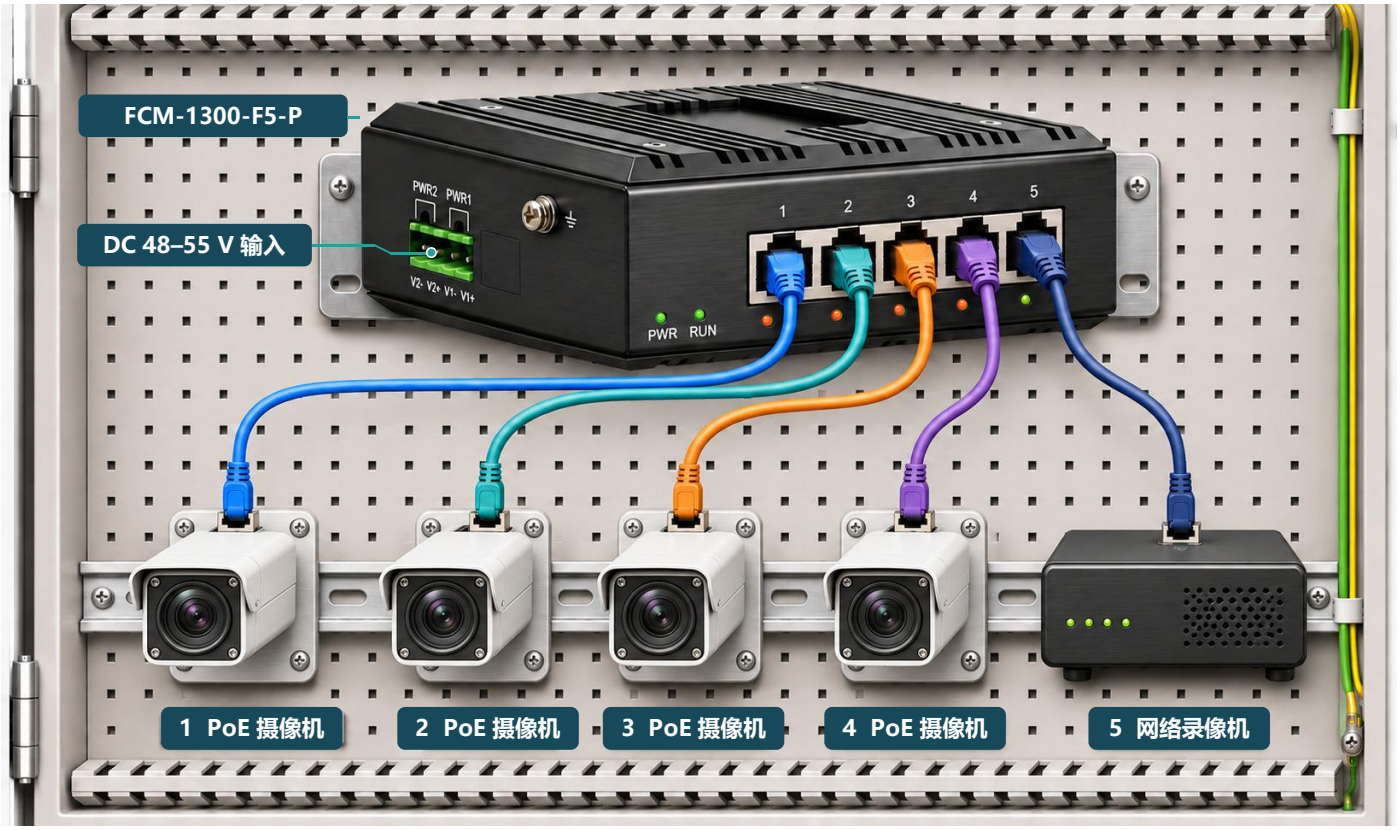

FCM-1300-F5-P 视频监控接线示意。电源与接地布线在图中省略。

指示灯状态 PWR 亮绿灯表示已上电，RUN 亮绿灯表示设备运行。1–4 号口亮红橙色灯表示正在输出 PoE 电源。

接入位置	接线与供电说明
1–4 号口	分别接入支持 IEEE 802.3af/at 的 PoE 摄像机，同一根网线传输数据并供电。
5 号口	连接网络录像机（NVR）的 LAN 口传输数据，录像机独立供电。
侧面电源端子	交换机启用 PoE 时接入 DC 48–55 V。

按摄像机最大功耗选配电源，并结合单口输出和整机 PoE 预算确认同时供电的摄像机数量。

接口与安装指示

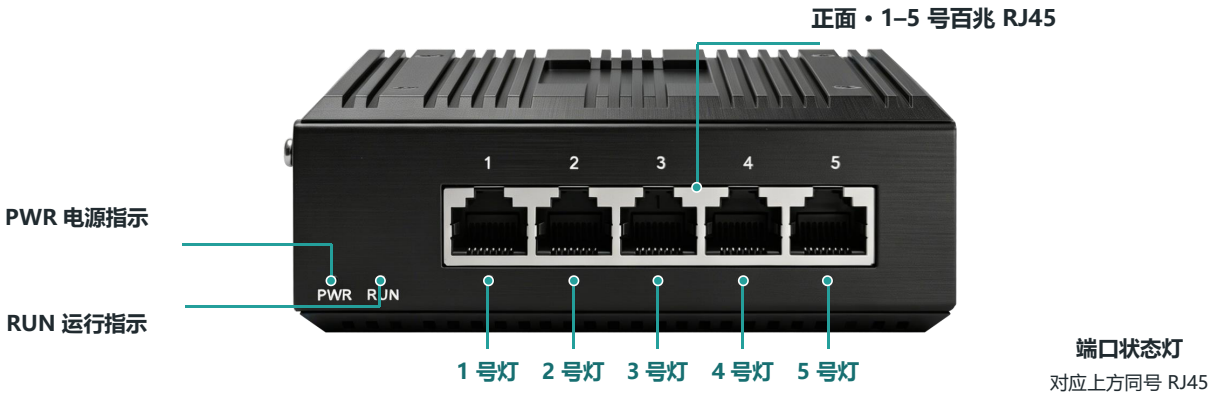





电源端子从左到右为 V2−、V2+、V1−、V1+。普通版双路 DC 9–70 V，-P 版启用 PoE 时使用 DC 48–55 V。

外形与安装尺寸

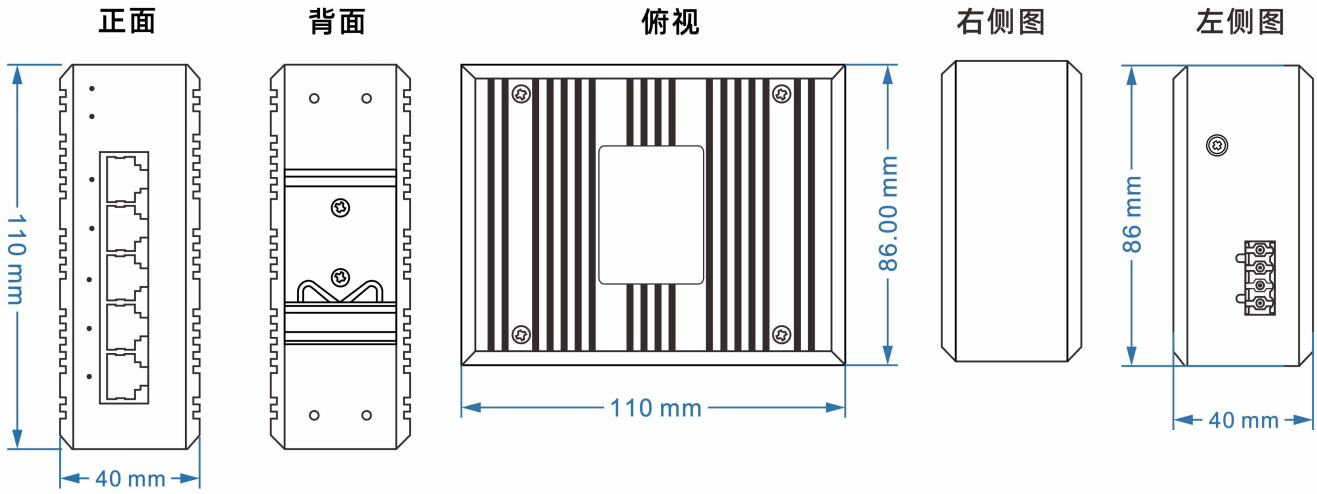

重量：0.45Kg

单位为 mm。外形尺寸 110 × 86 × 40 mm（长 × 宽 × 高），重量约 0.45 kg/台。

交换性能与组网

项目	技术规格
电口配置	5 × 10/100 Mbps RJ45 电口，支持 10BASE-T / 100BASE-TX。
端口协商	10/100 Mbps 自适应，支持全 / 半双工及 MDI/MDI-X 自动侦测。
带宽与兼容	5 口共享百兆带宽。支持带 VLAN 标签的长帧传输，可与 IEEE 802.1Q 交换机配合组网。
交换与保护	支持广播风暴保护、流量均衡、冲突隔离、差错检测和异常自复位。适用于视频等以太网数据接入。
指示与告警	支持设备状态指示和告警。面板设 PWR、RUN 及 1–5 号电口状态灯。PWR 亮绿灯表示已上电，RUN 亮绿灯表示设备运行。 -P 版端口有 PoE 供电输出时，对应端口亮红橙色灯。

电源与 PoE 选配

项目	技术规格与条件
普通版输入	冗余双路 DC 9–70 V，电源内部隔离。采用 4 芯、5.08 mm 间距插拔端子。
本机功耗	普通版 <5 W。
电源防护	支持极性自动检测、反接保护、过载保护和冗余保护。电源输入具备防雷与浪涌保护，降低雷击感应高压对设备的影响。
-P 版输入	启用 PoE 输出时，本机须使用 DC 48–55 V 电源。
PoE 输出	5 个 RJ45 支持 IEEE 802.3af/at PoE PSE，可向兼容受电设备供电。
供电预算	单口可用功率、整机输出预算及同时带载数量按订货配置确认。外部电源须按实际 PoE 负载选配。

结构、环境与服务

项目	技术规格
外壳与散热	铝合金外壳，IP40，无风扇散热。
安装方式	35 mm DIN 导轨或壁挂。
工作温度	−40 至 +85 ℃。
检测与保修	所有型号出厂前进行 100% 烤机测试，整机保修 5 年。

型号构成与订货定义

FCM-	1300-	F5	-P
飞畅交换机	产品系列	5 个百兆 RJ45 电口	5 口 PoE PSE 选配

NO	名称	定义 / 订货说明
1	FCM	飞畅交换机产品标识。
2	1300	本款迷你工业导轨式交换机所属系列。
3	F5	5 个 10/100 Mbps RJ45 电口。
4	-P	5 口 PoE PSE 选配。启用时使用 DC 48–55 V 输入。普通版省略该后缀。

完整型号	配置说明
FCM-1300-F5	普通版，5 个百兆 RJ45 电口，冗余双路 DC 9–70 V。
FCM-1300-F5-P	5 口 PoE PSE 版，符合 IEEE 802.3af/at。启用 PoE 时输入 DC 48–55 V。

订货时注明供电版本、现场负载和配套电源需求。安装附件以订单清单为准。

文档版本：V1.4　修订日期：2026 年 11 月 23 日